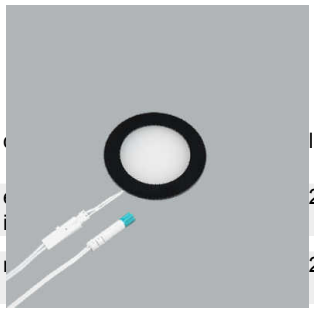
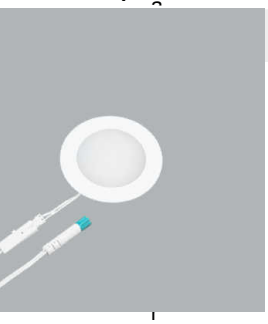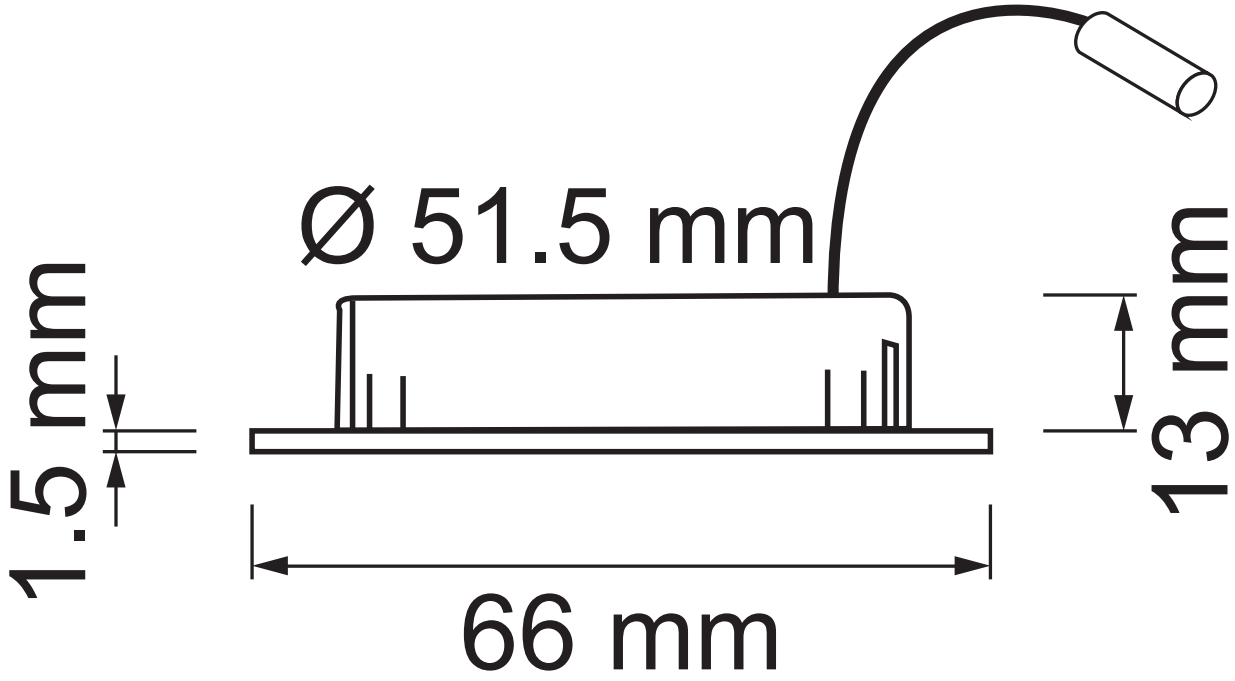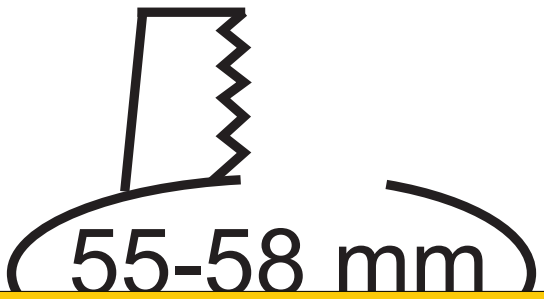
				lumen	Set
				290 lm	
				290 lm	
blanc		3.7 W	3000 K	290 lm