Verro - verre unilatéral collé à pleine surface

Un verre float avec une épaisseur de 3 mm est collé sur une console avec une épaisseur de 16 mm. La contreface est enduit et disponible dans les couleurs suivantes: blanc, noir oud gris foncé. La couleur des chants acryliques sur le panneau porteur sont adapté à la couleur du verre. Le verre collé est affiler sur les dimensions voulu. Les bords sont repolis. Le résultat est une arête d'un très faible écart entre le verre et la plaque de support.

- épaisseur env. 19.5 mm
- panneau porteur 16.5 mm
- Verre: extra blanc 3 mm
- 9 couleurs ultra-brillant, 4 couleurs satinato, 1 miroir
- poids env. 19.5 kg/m²
- face avec un verre collé
- contreface en enduit dans les couleurs blanc, noir et gris foncé
- perçages pour les poignées doivent être faire dans la fabrique (veuillez utiliser notre formulaire de commande)
- perçage sur verre en radius de 10 mm
- perçage avec douilles plastique pour le montage des poignées
- contreface sans trous
- délai de livraison env. 5 semaines

	modèle	exécution	chant	contreface
57.15400.00	Verro	unilatéral avec verre brillante	en acrylique brillant	blanc
57.25400.00	Verro	unilatéral avec verre satinato	en acrylique brillant	blanc

Mesures mm./max.

- hauteur max.: 2380 mm
- hauteur min.: 200 mm
- largeur max.: 780 mm
- largeur min.: 40 mm

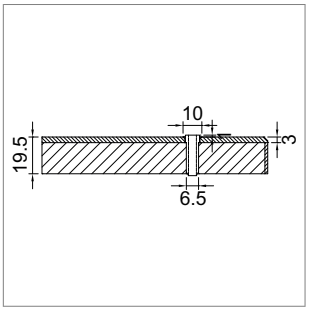

Montage

- Notez le diamètre de perçage pour la fixation de la poignée.
- Suite de raisons technique, le fournisseur de faces Verro recommande, de ne pas dépasser la hauteur max. de 1300 mm par face.

Formes spéciales / Couleur

Il n'y a pas de formes spéciales et les découpes. Seules les pièces rectangulaires. La couleur, qui est appliqueé sur le verre, est inconnu.

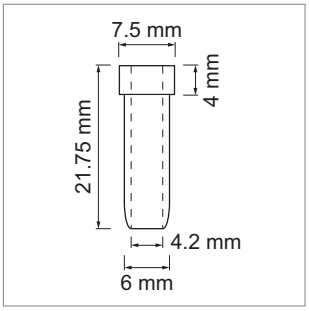

Verro verre briant:
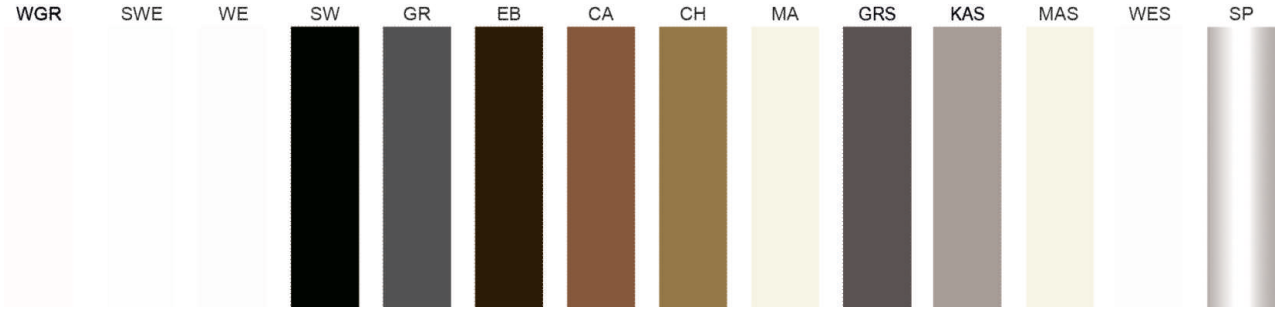
- SN snow - blanc neige/PK1
- WE white - blanc/PK1
- WHG