Cale et Liste de distance, Tige, douille de réduction, connexion d'angle

Cale de distance

2 années

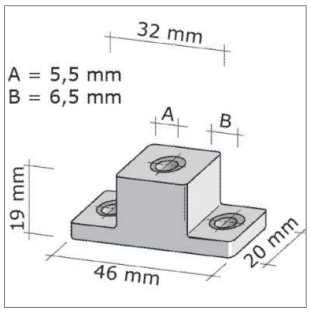

- à fixer avec les vis du système 32 mm
- utilisable à gauche et à droite
- utilisée lorsque des tiroirs intérieurs doivent être installés dans une armoire

	emballage	hauteur	exécution
51.00050.00	100 pcs.	19 mm	naturel
51.00051.00	100 pcs.	25 mm	naturel

Liste de distance

2 années

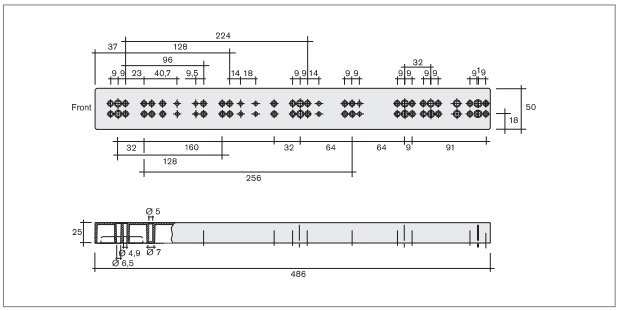

- utilisée lorsque des tiroirs intérieurs doivent être installés dans une armoire
- peut être raccourci
- montage gauche ou droite (p.ex. Blum Tandembox)
- partie frontale détachable avec recouvrement possible d'une charnière standard

	longueur	largeur	hauteur	exécution
51.00048.11	486 mm	50 mm	12,5 mm	blanc
51.00049.11	486 mm	50 mm	25 mm	blanc
51.00049.29	486 mm	50 mm	25 mm	noir
51.00049.39	486 mm	50 mm	25 mm	gris clair
51.00049.75	486 mm	50 mm	25 mm	gris orion

Tige d'assemblage pour faces

2 années

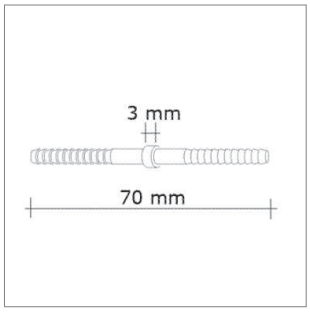

Avec les tiges d'assemblage pour faces, vous assemblez facilement d'une manière élégante et invisible deux faces.

- rondelle d'écartement transparent 3 mm
- perçage Ø 5 mm

	longueur	Ø
51.00057.00	70 mm	5 mm

connexion d'angle

2 années

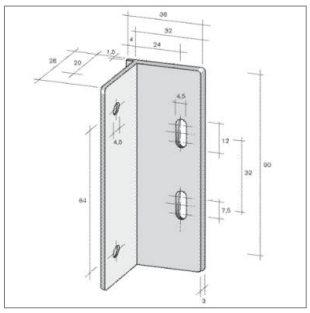

- matière synthétique
- blanc

	emballage
51.00450.11	900 pcs.